Taşınabilinir dekontaminasyon (KBRN) üniteleri

(KBRN: Kimyasal, Biyolojik, Radyoaktif, Nükleer)

Mobile decontamination units

DCU 151, 4.5 m uzunluğunda ve mobildir .

Duş alma kapasitesi sekiz kişiye kadar uygundur.

Standart düzen üç aşamadan oluşur- 'kirli', 'duru' ve 'temiz' alanlar

DCU 151 sabit bir jeneratöre sahiptir, aynı zamanda elektrikli ünite olarak teslim etme seçeneği ile şebeke bağlanabilir.

Temiz su sağlamak için içine monteli bir su tankına sahiptir.

Su ısıtması; ya kazandan yada elektrik ile kullanıma uygundur.

Sistem aynı zamanda atık suyu arıtmak için bir filtreleme sistemine de sahiptir.

Ayrıca opsiyonel olarak WC seçeneğine ek olarak tasarım olanağı

DCU 151 is 4.5 m long and mobile.

The shower capacity is suitable for up to eight people.

The standard layout consists of three stages - 'dirty', ‘dry' and 'clean' areas

DCU 151 has a fixed generator, it can also be connected to the local electricity supplier.

It has a water tank which is mounted inside to provide clean water.

Water heating; is suitable for use either from the boiler or from outside supplier.

The system also has a filtering system to treat wastewater.

Also optionally available in addition to the WC option.

IDORUK cooling systems

Bir Bakışta

▪ Satın alınabilir veya kiralanır,
▪ Türkiye hava ve iklim koşullarına en iyi uyumu sağlaması için tasarlanmıştır,
▪ İki duşlu ve genel olarak 4,5 metrenin altında bir kompakt ünite olarak tasarlanır,
▪ Üç standart aşama vardır: 'kirli', 'duru' ve 'temiz' alanlar,
▪ Tuvalet (kimyasal tuvalet) ve lavabo seçeneği ile sunulur,
▪ Kendiliğinden kapanan kapılar dekontaminasyon işleminin bütünlüğünü korur,
▪ Pürüzsüz kalıplanmış CTP'den üretilen ünite su geçirmez ve kolayca kullanımdan sonra temizlenir,
▪ Jeneratöre, su pompasına, atık su sistemine, su filtreleme sisteme harici erişim ile bakımı kolay bir üründür.

▪ Can be purchased or rented,
▪ It is designed for Turkey to best fit turkish envroment and climate conditions,
▪ Designed as a compact unit with two showers and generally under 4.5 meters,
▪ There are three standard stages: 'dirty', 'clear' and 'clean' areas,
▪ Available with toilet (chemical toilet) and sink option,
▪ Self-closing doors protect the integrity of the decontamination process,
▪ The unit, made of smooth molded FRP, is waterproof and easily cleaned after use,
▪ It is an easy-to-maintain product with external access to the generator, water pump, waste water system, water filtration system.

IDORUK cooling systems

Portable Decontamination Technical Specifications

Electricity

1 x 3kVa Generator (Max 13A)

Lights (0.17 A each)

8 x Lockers (16A circuit) with power supply for mask charging 2 x Electric shower (32A each)

1 x Radiator (3.2A)

1 x Tube heater (0.26A)

1 x Decon NPU 300 (0.25A)

1 x Pump Filter System (max 15A)

Gas

1 x LPG room sealed kettle

Water

1 x 125L tank (internal filling points or mains supply) High efficiency microfiber filter pump wastewater filter system 2 x Boiler feed shower

2 x Electric showers

1 x Optional toilet

NPU (Bench under dirty area)

Cleaning 300

(230m3 / hr) 1 x Pre-filter

1 x HEPA UK with 99.995% efficiency at 0.3µm

Transport

Wheels and tires 175R13C

Single axle

140 km / h max. Design speed

Weight

No Load: 960kg

Max. static (unsupported): 1300kg

Taşınabiliniz Dekontaminasyon Teknik Özellikler

Elektrik

1 x 3kVa Jeneratör (Maks. 13A)

Işıklar (her biri 0,17 A)

Maske şarjı için elektrik beslemeli 8 x Kilitli Dolaplar (16A devresi) 2 x Elektrikli duş (her biri 32A)

1 x Radyatör (3.2A)

1 x Tüp ısıtıcı (0.26A)

1 x Decon NPU 300 (0.25A)

1 x Pompa Filtre Sistemi (maks. 15A)

Gaz

1 x LPG oda mühürlü su ısıtıcısı

Su

1 x 125L tank (dâhili dolum noktaları veya şebeke beslemesi) Yüksek verimli mikro fiber filtreli pompalı atık su filtre sistemi 2 x Kazan beslemeli duş

2 x Elektrikli duşlar

1 x İsteğe bağlı tuvalet

NPU (Kirli alanda Tezgâh altı)

Temizleme 300

(230m3/hr) 1 x Ön filter

1 x HEPA filtere 0.3µm ‘de % 99.995 verim ile

Çekme

Jantlar ve lastikler 175R13C

Tek aks

140 km/saat mak. Tasarım hz.

Ağırlık

Yüksüz: 960kg

Max. statik (desteklenmeyen): 1300kg

IDORUK cooling systems

Boyutlar (mm) Boyutlar (mm)

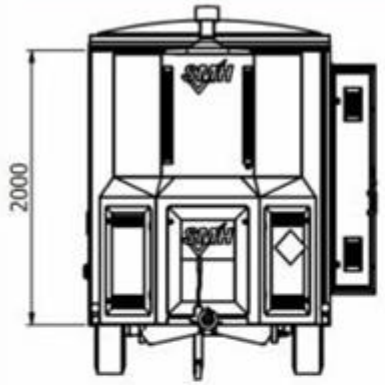

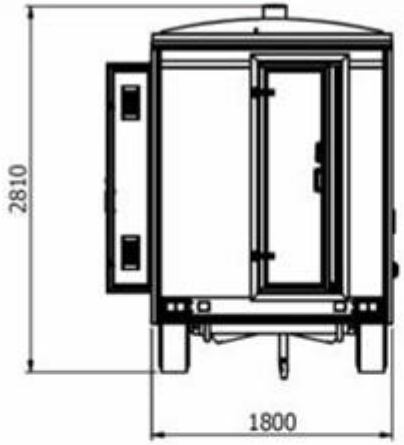

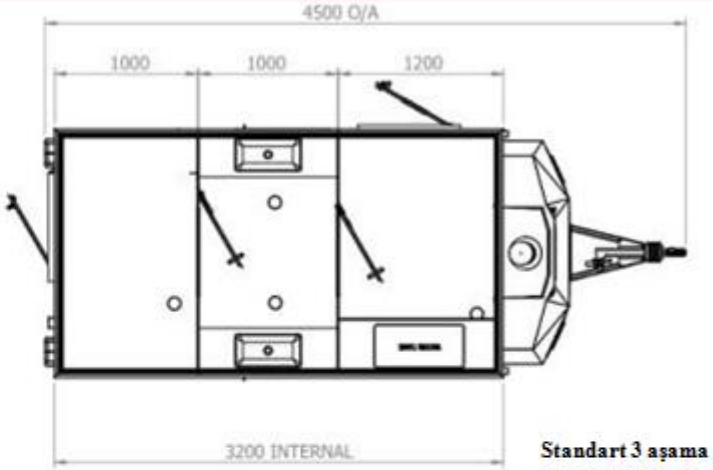

Standart 3 aşama
Standard 3 levels

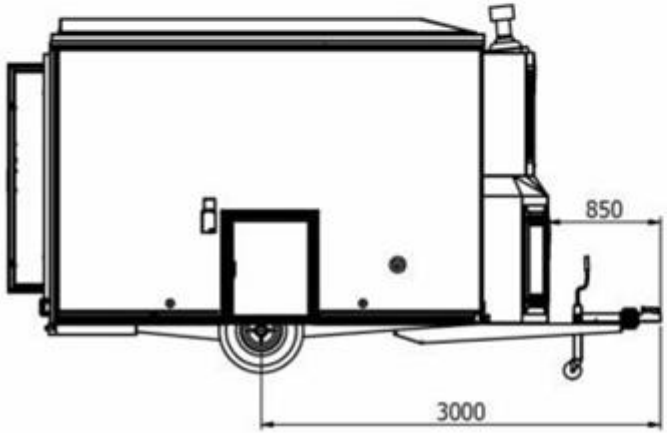

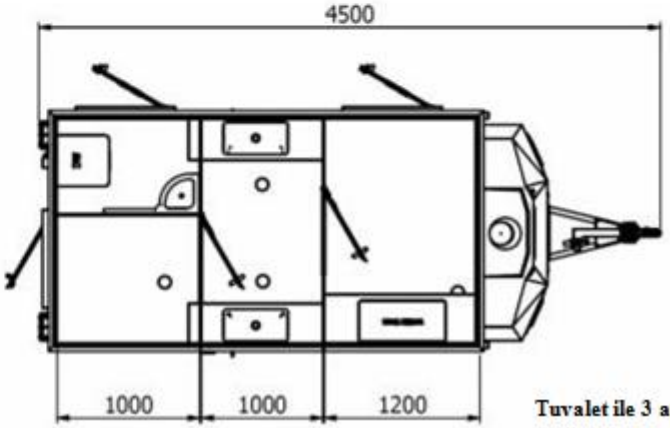

Tuvalet ile 3 aşama
With toilet 3 levels

IDORUK cooling systems

Sertifikalar ve Onaylar

▪ Ünite BS EN ile uyumludur 7671: 2001 Elektrik gereksinimleri tesisat; BS EN 6767-2: 1998 Taşınabilir konaklama birimleri,
BS EN 1949: 2011 + A1: 2013 Teknik Özellikler LPG sistemlerinin kurulumu için yerleşim amaçları prosedürüne uygundur,
▪ Mevcut gaza uygunluk sertifikalı Güvenlik Tesisatı Kullanım Yönetmeliği 1994'e uygun olarak şebekeden verilen elektrikle tüm elektrikli aletler ve tüm gazlı cihazlar takılır, test edilir ve kullanıma hazırdır,
▪ NPU, PAT ve DOP testlerinden geçmiştir
▪ NPU, BS EN ile uyumludur 8520-2: 2009 Kullanılan ekipman kontrollü kaldırılması işlemine amyant içeren malzemeler (ACM'ler)'e uygun kullanımlıdır,
▪ NPU HEPA filtresi BS ile uyumlu EN 1822-1
▪ Tüm cihazlar BS EN ile uyumludur 60335-2-69 Ev eşyaları ve benzeri aletleri vb. için uygundur,
▪ Şasi Avrupa tipi onaylıdır 0.75-3.5 ton için,
▪ Üniteler ISO 9001 kalite güvencesindedir.

Certificates and Approvals

▪ The unit complies with BS EN 7671: 2001 Electrical requirements plumbing; BS EN 6767-2: 1998 Portable accommodation units,
BS EN 1949: 2011 + A1: 2013 Technical Specifications It is suitable for settlement purposes procedure for the installation of LPG systems,
▪ All electrical appliances and all gas appliances are installed, tested and ready to use with the electricity supplied from the network in accordance with the Safety Installation Usage Regulation certified with the current gas compatibility.
▪ Passed NPU, PAT and DOP tests
▪ NPU complies with BS EN 8520-2: 2009 It is used in accordance with materials (ACMs) containing asbestos for the controlled lifting of the equipment used,
▪ NPU HEPA filter BS compliant EN 1822-1
▪ All devices comply with BS EN 60335-2-69 Household items and similar items etc. suitable for,
▪ Chassis is European type approved for 0.75-3.5 tons,
▪ Units are ISO 9001 quality assured.

IDORUK cooling systems